Montage-Anweisung Eck Treppe Ravenna 200/200 mit Klemmleiste
Treppe mit Klemleisten für SB mit Folien Tank.
Material: Glasfaser-Polyester, Farbe lt. Bestellung.

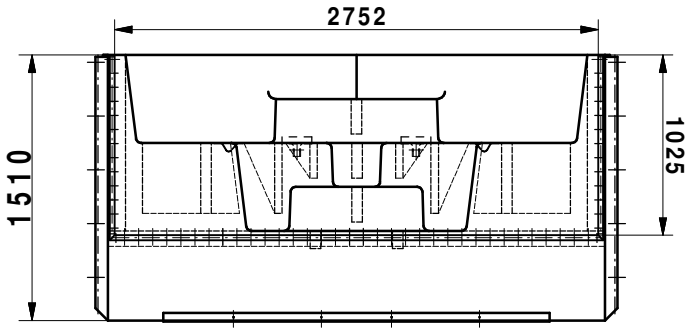

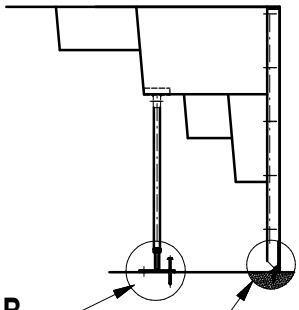

DETAIL B

DETAIL C

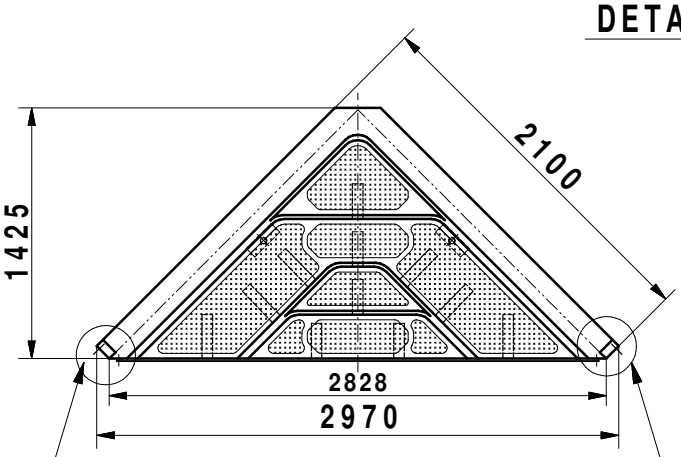

DETAIL A

DETAIL A

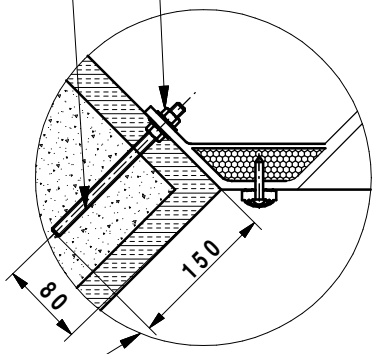

Detail A

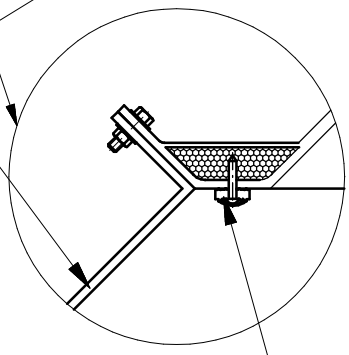

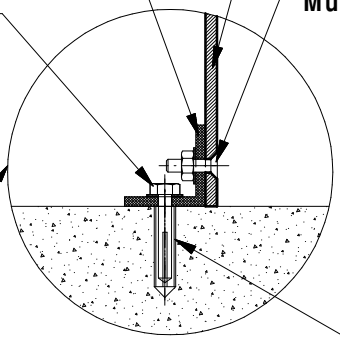

Detail C

DETAIL B

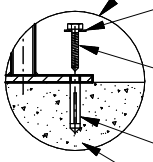

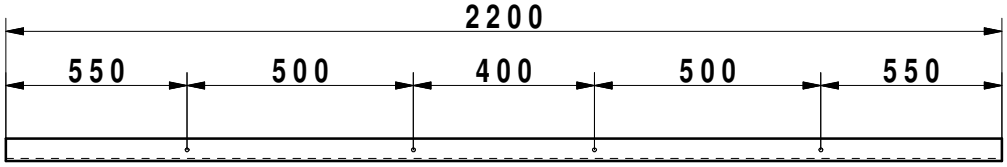

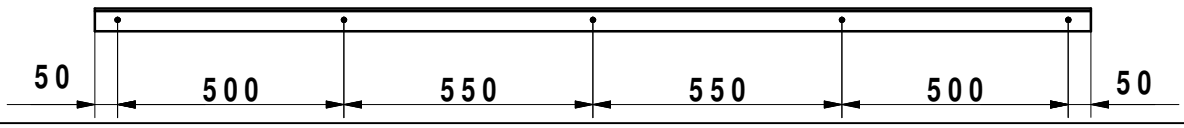

Montage-Anweisung Eck Treppe Ravenna 200/200 mit Klemmleiste

Einbaumöglichkeit in Detail A:

Möglichkeit 1
ist häufig, weil die oben vorstehende Treppe ein Stoßen am Randstein für Einstieg und Sitz ausschließt.

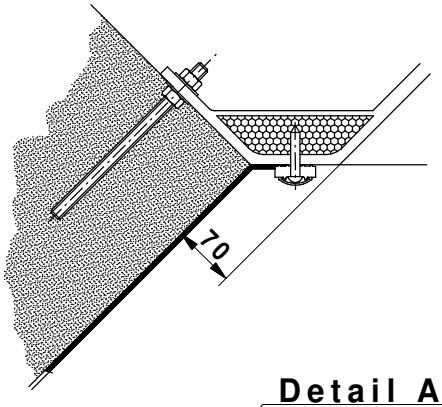

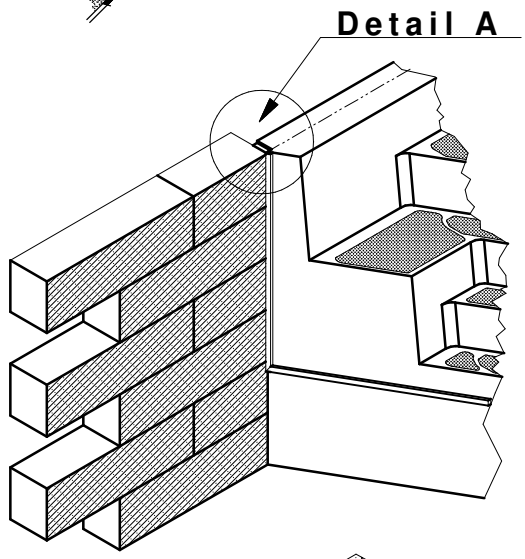

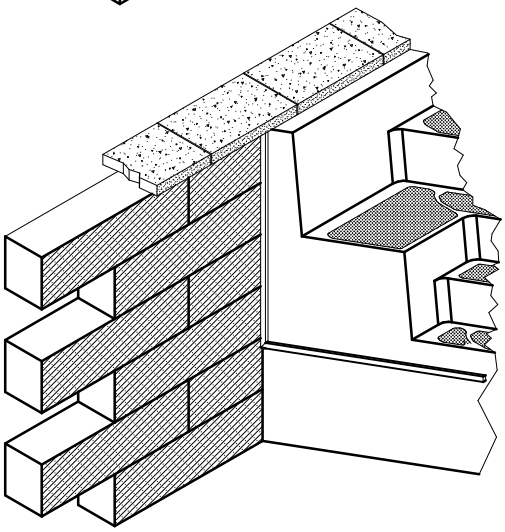

Randstein ragt 2 cm über Oberkante Becken, aber Oberkante Treppe ragt 5 cm vor Randstein.

Möglichkeit 2
ist gerade Linie von SB Wand und Treppe, aber optisch nachteilig wegen senkrechte Ecke vor der Klemmleiste.

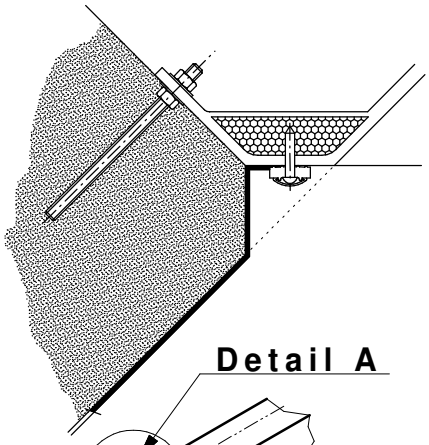

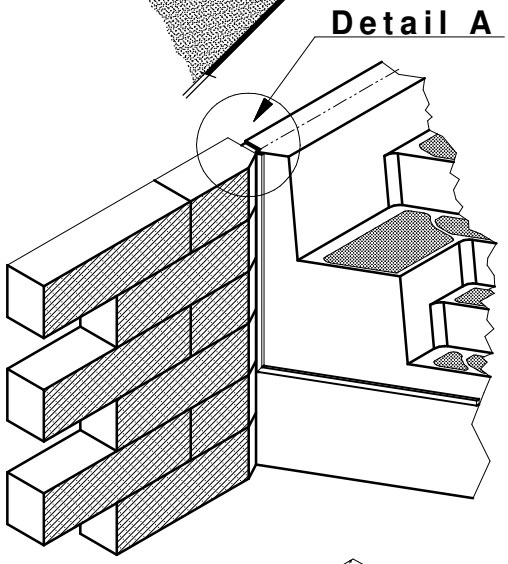

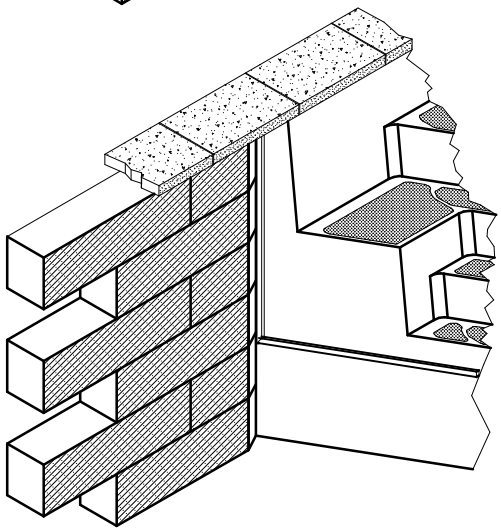

Randstein ragt 2 cm über Oberkante Becken, und Oberkante Treppe.

Zubehör-Liste für Eck Treppe 200/200

Bezeichnung	Anz.	Abmessung	Zeich.nummer
Profil L	1	50x50x6 - 2500mm	
Schraube	8	8x50	DIN 571
Unterlegescheibe 8	15		DIN 7989
Dübel 12	8		
Senkkopfschraube	7	M8x25	DIN 965
Mutter	7	M8	
Holzschraube-V4A	69	5x30	DIN 7505
Holzschraube-V4A	10	6x30	DIN 7505
Justierstütze	2		
Langgewinde M10x195mm	10	M10x195	DIN 975
Mutter M10	20		DIN 934
Scheibe 10	20		DIN 9021
Dichtungstreifen Astropol	5,2 m	2x40	L 1500-03